FACTOR

FACTOR

O_2

2020

Perfeccionando un legado ganador

FACTOR

Presentando la nueva serie O2

Las bicicletas de carretera de la Serie O2 ofrecen el mejor rendimiento de su clase, desde nuestra máquina de carbono de escalada ultraligera hasta nuestra bicicleta rediseñada y versátil de alto rendimiento. Rápida, ligera y delicada, la familia O2 es única en su clase. El ADN compartido de la serie es la culminación de años de ingeniería innovadora, rendimiento comprobado y la búsqueda de la perfección.

Segunda generación de O2:

La Factor O2 es una bicicleta de carretera versátil, construida para la velocidad y la comodidad de largos días subido al sillín. Rediseñada por completo usando los métodos de fabricación revolucionarios de la O2 VAM, la segunda generación de la O2 es más robusta, más ligera y está repleta de tecnología líder en su clase.

- Continuación de la versatilidad total de la O2
- Construida para ser más rápida e ir más lejos en esos largos días en el sillín

O2 VAM:

Nuestro cuadro de bici de carretera más ligero, la O2 VAM es única en su clase en esos días de escalada. Parece flotar por la carretera cuando la pendiente apunta al cielo, además de esculpir curvas con autoridad y proporcionar un gran manejo cuesta abajo. Un cuadro de carretera de menos de 700 gramos, disponible en disco y zapata, que ofrece una integración y dinámica de conducción líderes en su clase.

FACTOR

Segunda generación de O2

La Factor O2 es una bicicleta de carretera versátil, construida para la velocidad y la comodidad de largos días subido al sillín. Sus características de manejo versátiles y mejoradas permiten que la O2 navegue en las curvas, recorra largas distancias y aparezca en los podios del Tour de France y de la Paris Roubaix.

- Aptitudes todoterreno
- Creada para ir más rápido y más lejos en esos largos días encima del sillín
- Entrada más accesible a la industria -en términos tecnológicos o de ingeniería- que capitanea la O2 VAM, siendo ésta el tope de gama

FACTOR

O2 VAM

O2 VAM:
Nuestro cuadro de bici de carretera más ligero, la O2 VAM es única en su clase en esos días de escalada. Parece flotar por la carretera cuando la pendiente apunta al cielo, además de esculpir curvas con autoridad y proporcionar un gran manejo cuesta abajo. Un cuadro de carretera de menos de 700 gramos, disponible en disco y zapata, que ofrece una integración y dinámica de conducción líderes en su clase.

- Inigualable, la mejor bici del mundo
- Bicicleta de escalada ultraligera

FACTOR

Segunda generación de O2 - WILD COLOURWAY

FACTOR

Principales características:

- Esquema y construcción inspiradas en la VAM, líder mundial en bicicletas de escalada ultraligera
- Cableado revisado compatible para transmisión mecánica y electrónica
- Compatible con freno de zapata direct mount
- Soporte plano para frenos disco de 140 y 160mm
- Juego de neumáticos de hasta 30mm
- Manejo actualizado con centro trasero progresivo
- Conducción más suave y cómoda
- Dos opciones de colores: Wild and Mild

FACTOR

Cableado de la serie O2

La serie O2 comparte el mismo diseño de cableado que permite un cableado interno súper pulcro tanto para transmisiones electrónicas como mecánicas.

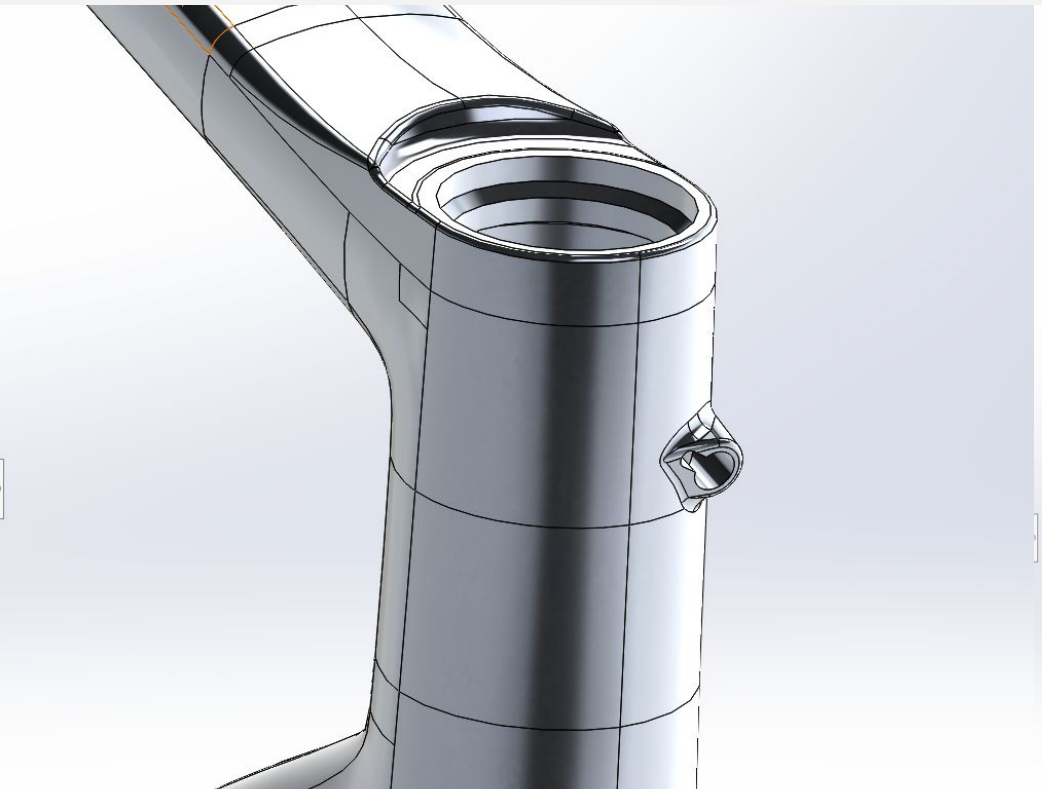

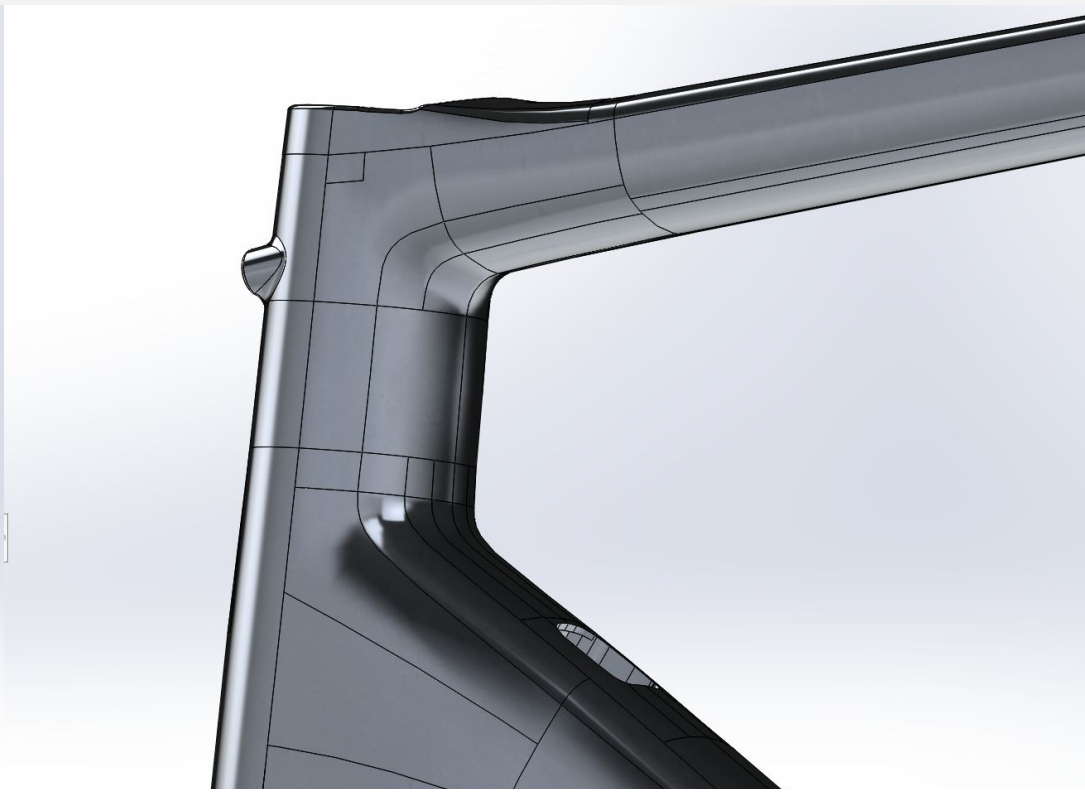

FACTOR

Paso de rueda de la serie O2

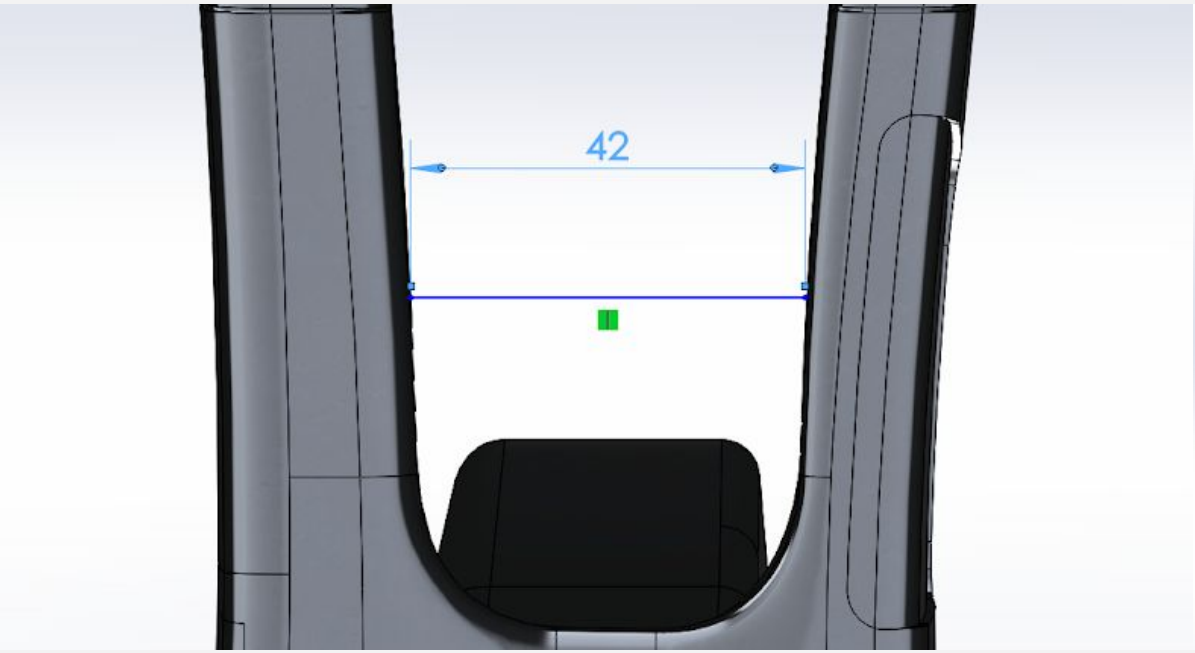

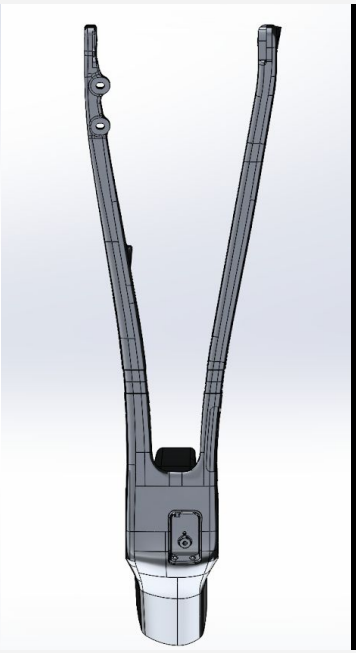

Los ciclistas de hoy en día se atreven a rodar en sitios en los que nunca antes habían rodado. Incluso las mejores pruebas del World Tour presentan nuevas secciones sin pavimentar. En respuesta a este hecho siempre cambiante, la serie O2 acomoda un paso rueda para neumáticos de 30mm. Los neumáticos más anchos proporcionan más comodidad y confianza al ciclista, además de reducir la resistencia y evitar neumáticos deshinchados.

FACTOR

Geometría de la serie O2

Identical handling geometry to world tour leading VAM.

Size	49	52	54	56	58	61
Stack	503	523	542	565	587	611
Reach	370	376	384	392	401	409
Seat Tube Angle	74	73	73	73	73	73
Top Tube	515	534	550	565	580	596
Head Tube Angle	71.3	71.6	73.1	73.3	73.3	73.3
Fork Offset	53	53	43	43	43	43
Fork Trail	60	58	59	58	58	58
Seat Tube Length	455	480	503	526	548	570
BB Drop	75	70	70	70	70	70
Front Center	576	587	577	590	605	620
Chainstay length	406	406	406	406	410	410
Wheelbase	970	982	972	985	1005	1018
Stand over height	727	750	772	794	820	838

* All dimensions are in mm

FACTOR

Ajuste de geometría de la serie O2

Las necesidades de los ciclistas profesionales y amateurs son bastante diferentes en lo que se refiere al fitting en la bici. Con nuestra geometría de ajuste lineal intentamos reducir la brecha entre los ciclistas, alcanzando un punto óptimo entre ser lo suficientemente bajo en la posición más extrema para un pro y no necesitar un montón de espaciadores para un uso normal.

FACTOR

Ajuste de geometría de la serie O2

Linear Stack and reach with excellent standover height in smaller sizes gives a uniform rider fitting

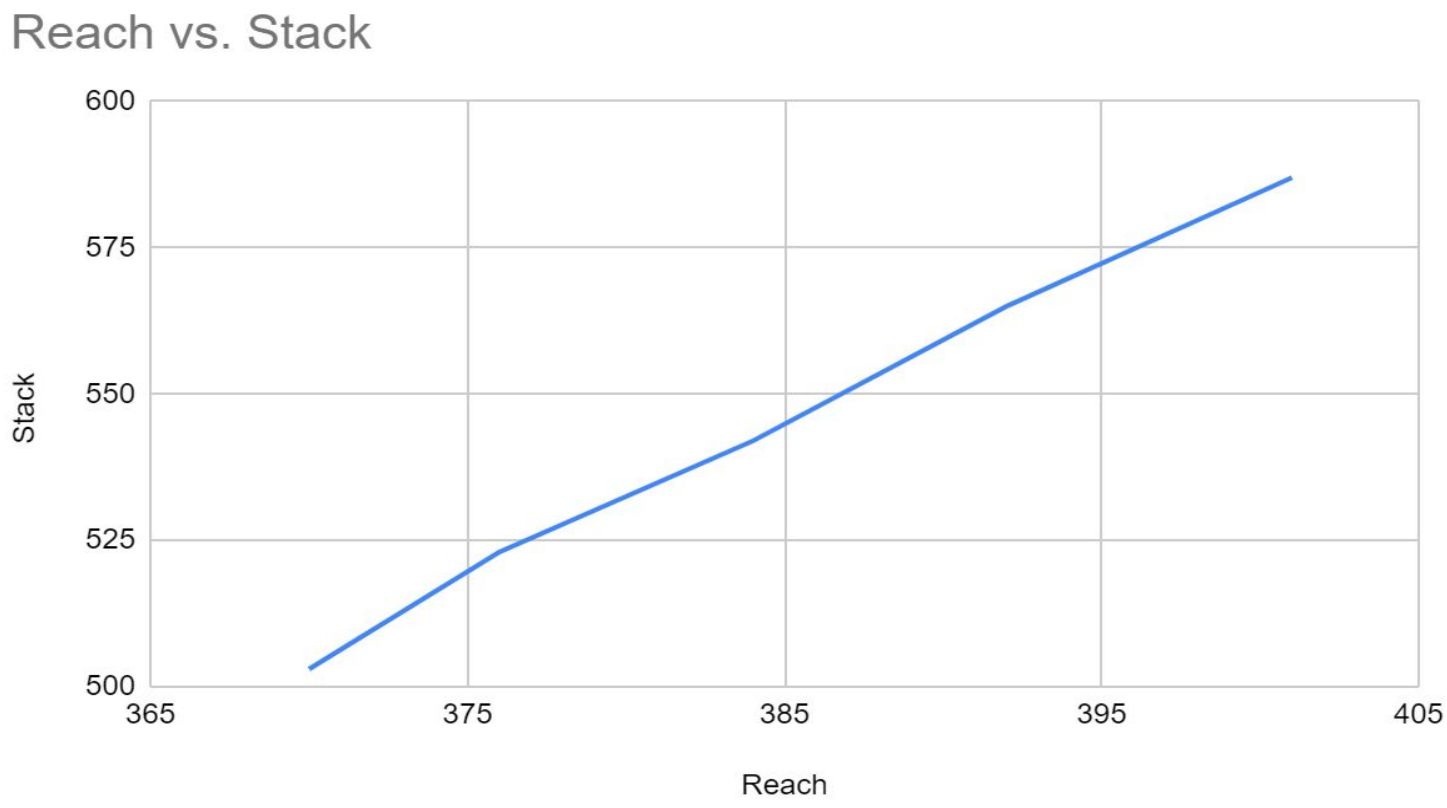

FACTOR

Detalles en el diseño de la serie O2

En las series O2 de Factor los pequeños detalles cuentan.

Ejes Pasantes Aero

Protector antichupones de cadena integrado

Sujeción oculta de la tija

Placas de ocultación del cambio electrónico

FACTOR

Fabricación inspirada en la VAM

Las almas de EPS sumergidas en latex reducen la deformación de las capas y la presión en el moldeo -líder en su clase- mantiene a niveles mínimos el contenido de resina del producto acabado; a la vez que asegura una compactación excepcional. Nuestra cuidadosa elección en la selección de la resina y en las temperaturas y presiones aseguran un óptimo catalizado del carbono.

El resultado: máxima resistencia con el mínimo peso, óptimas propiedades del corte interlaminar con mínimos puntos muertos.

FACTOR

Optimización de capas

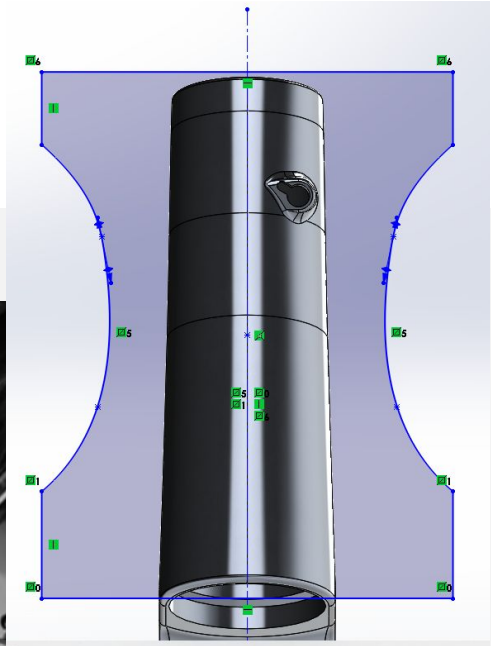

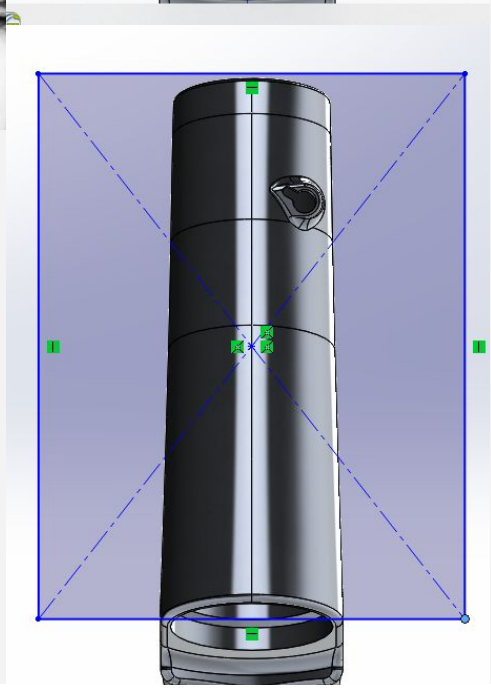

Cuando se trabaja en un cuadro como el VAM, cada capa se examina para que no haya material sobrante. En el caso de la capa del tubo de dirección para la VAM, se eliminaron los laterales para garantizar que solo quedara la cantidad exacta de material necesario. El resto se desecha como chatarra. Una de las diferencias fundamentales entre la VAM y la O2 es la cantidad relativa de chatarra generada en los cuadros, que disminuye el peso del cuadro al mismo tiempo que aumenta los costes de producción.

FACTOR

Tono de conducción de la serie O2

Amortiguación de vibraciones de baja frecuencia

En esta revisión de capas, enfocada a un uso diario, las paredes son intrínsecamente un poco más gruesas. En un uso normal de la bicicleta, el ciclista está expuesto a diferentes vibraciones, tanto de baja frecuencia (baches) como de muy alta frecuencia (variaciones en la superficie de la carretera).

Del mismo modo que una cuerda de guitarra gruesa tiende a dar un sonido más atenuado, un tubo con una pared más gruesa dará también una conducción más amortiguada.

Mientras que el tono de conducción de la VAM se siente increíblemente **(**de hecho, muchos alaban su capacidad de sentir la carretera**),** otros muchos ciclistas encontrarán la O2 más cómoda para sus salidas diarias.

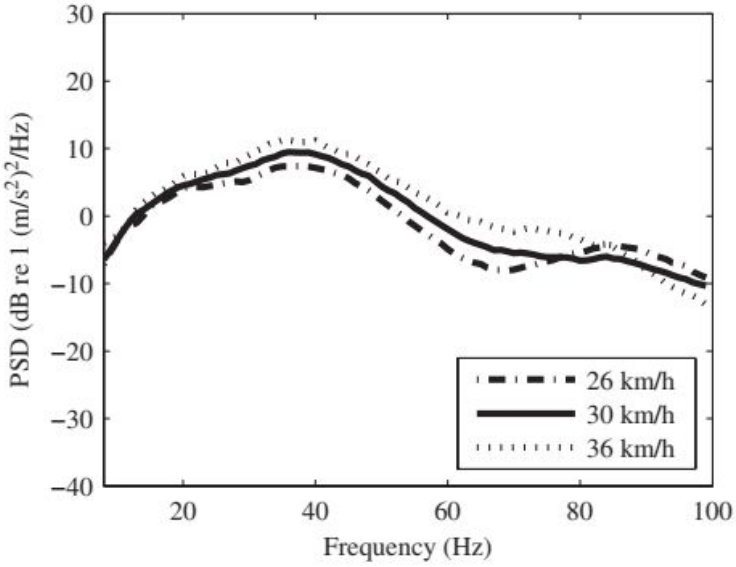

FACTOR

Nuevo y atrevido esquema de color

El primer paso hacia un nuevo diseño, la O2 representa un nuevo y atrevido paso para la marca.

FACTOR

¿Qué hay exactamente en la caja?

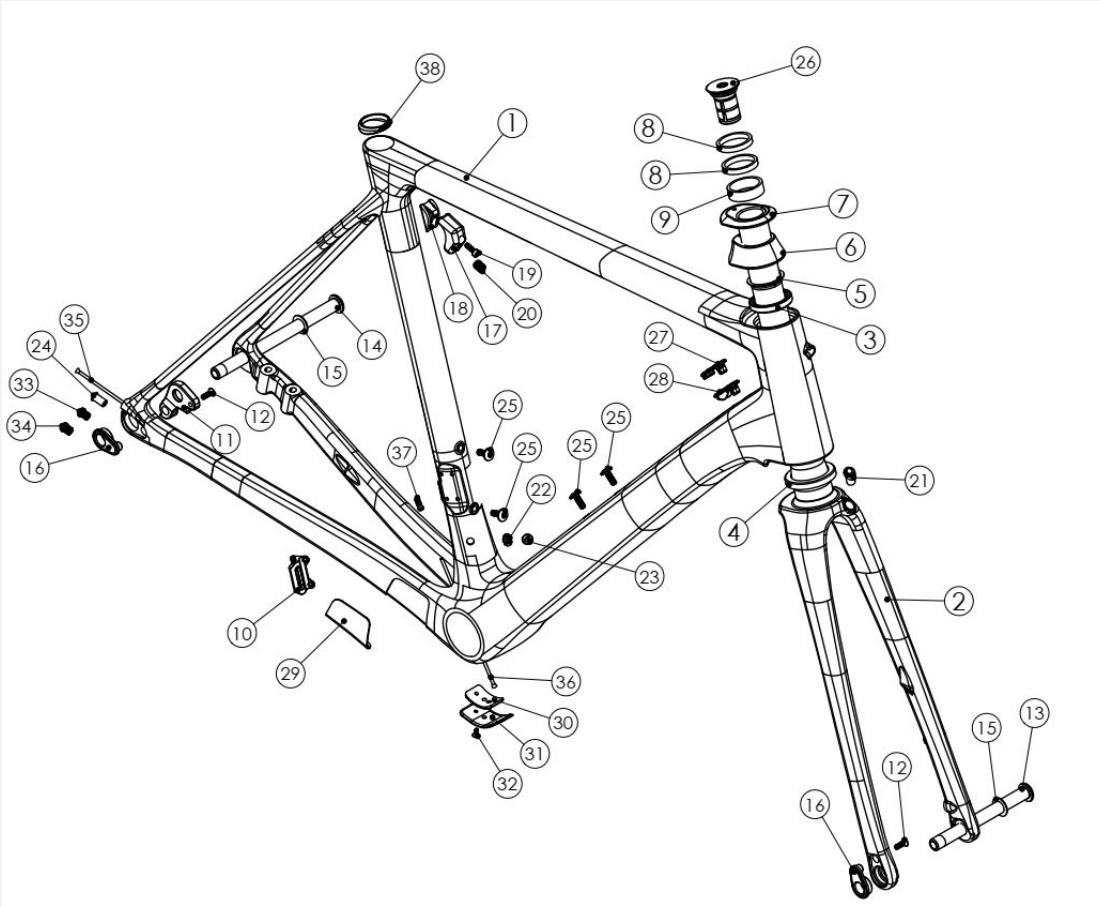

No.	ITEM	Material	SPCE	QTY
1	Frame	Carbon	Table A	1
2	Fork	Carbon	Table B	1
3	1-1/8 Bearing	Steel	1-1/8	1
4	1-3/8 Bearing	Steel	1-3/8	1
5	Compression Ring	AL	1-1/8	1
6	20mm Top Bearing Cover	Carbon	20mm	1
7	5mm Top Bearing Cover	Carbon	5mm	1
8	5mm Spacer	Carbon	5mm	2
9	10mm Spacer	Carbon	10mm	1
10	FD Mount	AL6061	N/A	1
11	RD Hanger	AL6061	N/A	1
12	M4 Flat Head Bolt	Steel	13L	2
13	12mm Front e-thru axle	AL7075	12mm	1
14	12mm Rear e-thru axle	AL7075	12mm	1
15	Nylon Washer	Nylon	12mm	2
16	12mm e-thru axle nut	AL7075	M12x1.5	2
17	SP - Rail Wedge	AL6061	N/A	1
18	SP - Push Wedge	AL6061	N/A	1
19	M4 Socket Head Bolt	Steel	12L	1
20	M8 Set Bolt	Steel	10L	1
21	Fork Disc Brake Rubber Plug	Rubber	N/A	1
22	Di2 Wire Rubber Plug	Rubber	N/A	1
23	Factor Rubber Plug	Rubber	N/A	1
24	Cable Stopper	SUS304	10mm	1
25	M5 Bottle Cage Bolt	AL7075	12L	4
26	Compression Plug Set	AL	N/A	1
27	DT Blind Port Cover	Plastic	N/A	1
28	DT Double Cable Port	Plastic	N/A	1
29	Chain Protectors	SUS304	N/A	1
30	BB Guide	Plastic	N/A	1
31	BB Guide Cover	Carbon	N/A	1
32	M4 Flat Head Bolt	Steel	12L	1
33	RD Di2 Wire Rubber Plug	Rubber	N/A	1
34	RD Rubber Plug	Rubber	N/A	1
35	Guide Tube	Plastic	500L	1
36	BB Guide Tube	Plastic	200L	1
37	Waterproof Case	Rubber	N/A	1
38	Seatspot O-Ring	Rubber	N/A	1

Cuadro, horquilla y dirección. Ejes cuando sea necesario

FACTOR

FACTOR

FACTORBIKES.COM